GEMINI LITE

Proiettore compatto, nato per coniugare un design essenziale e contemporaneo, evoluzione tecnologica naturale di Joy.
Perfetto per l'illuminazione di aree come giardini, ingressi, facciate, edifici e piazzali.

Compact LED floodlight, born to combine an essential with a contemporary design, Joy's technological evolution.
Perfect for lighting areas such as gardens, entrances, facades, buildings and forecourts.

Efficienza Luminosa
Luminous Efficacy

up to 186lm/W

Corpo e cornice: realizzato in pressofusione di alluminio. Corpo alettato per massima dissipazione del calore.
Scala goniometrica laterale per la regolazione dell'orientamento.
Verniciatura: polvere di poliestere termoindurente, previo trattamento di sgrassaggio e fosfocromatazione in grado di garantire un'altissima resistenza agli agenti chimici ed atmosferici.
Vetro di sicurezza: extra chiaro temprato da 4 mm.
LED: COB Samsung serie LC040D D-Gen3, CRI>80, CCT 4000K, SDCM 3.
Mantenimento del flusso luminoso: 50,000h L80 B10 @ta25, 30,000h L80 B10 @ta45.
Alimentazione: elettronica 220 ÷ 240V 50-60Hz, protezione alla scarica 1/2kV, cavo precablato 50cm 3x1mm² + M20 standard.
Staffa di fissaggio: sagomata ed asolata in acciaio sp3 mm.

Housing and frame: in die-cast aluminum. Housing with cooling fins for maximum heat dissipation.
Lateral goniometric scale for quick tilt adjustment.
Paintwork: thermosetting polyester powder, prior degreasing and phosphochromatizing process that ensure an extremely high resistance to chemical and atmospheric agents.
Safety glass: extra clear tempered 4 mm.
LED: Samsung COB LC040D D-Gen3, CRI>80, CCT 4000K, SDCM 3.
Lumen maintenance: 50,000h L80 B10 @ta25, 30,000h L80 B10 @ta45.
Power supply: 220 ÷ 240V 50-60Hz with electronic ballast, surge protection up to 1/2kV, prewired cable 50cm 3x1mm² + M20 standard.
Bracket: 3 mm slotted and thick shaped steel.

SIMBOLOGIA / SYMBOLS pag. 4-5

MADE IN ITALY · CE · D · IP66 · IK08 · ta -35/+45 · CRI≥80 · CAM · ULR<1 · 3 YEARS ANNI WARRANTY

A RICHIESTA ON REQUEST: IK10 · CRI≥90 · C5 available

OPZIONI DI INSTALLAZIONE / INSTALLATION OPTIONS

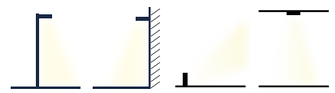

TEMPERATURA COLORE / COLOUR TEMPERATURE pag. 66

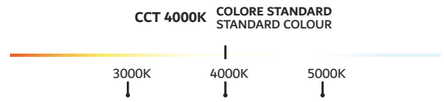

COLORI DISPONIBILI / AVAILABLE COLOURS

3 COLORE STANDARD
STANDARD COLOUR
Antracite
Anthracite

DIMENSIONI IMBALLO / PACKING DIMENSIONS

m³ 0.010
470x275x80mm

1 Pcs
60 pcs

DISPONIBILI A RICHIESTA / AVAILABLE ON REQUEST

- versione CRI90;
- SPD 12kV;
- verniciatura speciale: colore e tipologia di ciclo di verniciatura (C5).

- CRI90 version;
- SPD 12kV;
- special paintwork: colour and type of corrosion painting cycle (C5).

ACCESSORI / ACCESSORIES pag. 29, 36

- adattatore palo "T" ø 40/60 mm;
- adattatore a palo "Deco" ø 40/60 mm;
- kit connessione rapida M/F;
- picchetto per terreno;
- griglia di protezione (IK10).

- "T" pole adapter ø 40/60 mm;
- pole adapter "Deco" ø 40/60 mm;
- fast plug connection system;
- garden pike;
- protection grid (IK10).

VERSIONI DISPONIBILI / AVAILABLE VERSIONS

SM
256____.___

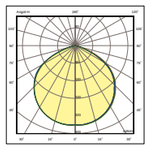

AS 1 COB
265____.___

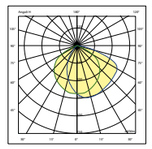

AS 2 COB

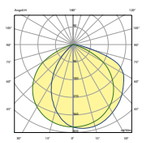

DIMENSIONI / DIMENSIONS

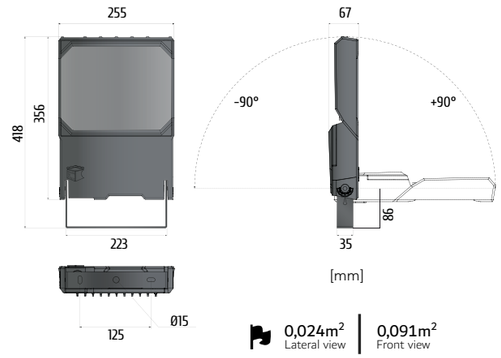

VERSIONI / VERSIONS

GEMINI LITE **SM 1 COB 840**

GEMINI LITE **SM 2 COB 840**

GEMINI LITE **AS 1 COB 840**

GEMINI LITE **AS 2 COB 840**

GEMINI LITE **RETRO/BACK**

Gemini Lite **alimentazione**
Gemini Lite **power supply**

Kit connessione rapida M/F, **A RICHIESTA**
On request: Fast plug connection system, **ON REQUEST**

934800.006

	CODICE Code	**DESCRIZIONE** Description	**POTENZA** Power(W)	**FLUSSO NOMINALE** Typical flux(lm)	**FLUSSO NETTO** Net output(lm)	**CORRENTE** Current(mA)	**PESO NETTO** Net weight(Kg)
SM	256643.121	1 COB 840	17W	3140	2640	500	4,15
	256643.131	1 COB 840	30,5W	5660	4755	900	4,25
	256643.261	2 COB 840	61W	11320	9510	900	4,65
AS	265643.121	1 COB 840	17W	3140	2295	500	4,15
	265643.131	1 COB 840	30,5W	5660	4135	900	4,25
	265643.261	2 COB 840	61W	11320	8265	900	4,65
	900000.003	SPD 12kV Integrato con spia segnalazione di malfunzionamento | SPD 12kV Embedded with malfunction warning light					
	925600.000	Griglia di protezione | Protection grid (IK10)					
	924703.000	Picchetto per terreno | Garden pike					0,76
	920003.006	Adattatore palo "T" Ø 40-60mm | "T" pole adapter Ø 40-60mm					0,99
	925603.001	Adattatore a palo "Deco" Ø 40 mm | Pole adapter "Deco" Ø 40 mm					1,37
	925603.002	Adattatore a palo "Deco" Ø 60 mm | Pole adapter "Deco" Ø 60 mm					1,37
	934800.006	Kit connessione rapida M/F | Fast Plug connection system					

ATTENZIONE / ATTENTION

Codifica / Coding **CRI** xxx**6**xx.xxx = CRI80 xxx**7**xx.xxx = CRI90
Versione CRI90 o configurazioni particolari disponibili a richiesta, devono essere concordati con il referente commerciale.
CRI90 version or any special setup available on request, shall be agreed with the sales representative.

Codifica / Coding **CCT (K)** xxxxxx.xx**0** = 3000K 256643.1**21** = Standard 4000K xxxxxx.xx**2** = 5000K
Configurazione temperatura colore LED: L'ultima cifra del codice indica la temperatura colore del LED (Kelvin). Codici disponibili a Catalogo pag. 66-67
LED temperature color configuration: The last digit refers to LED's temperature colour (Kelvin). Codes available in the Catalogue pag. 66-67

I flussi luminosi dei prodotti sono stati calcolati considerando il valore tipico (@ ta25° stnd) dichiarato dal produttore dei LED. Possono essere dunque considerate delle tolleranze sui lotti di produzione di +/-5%. I valori dichiarati sui prodotti fanno riferimento alla colorazione standard 4000K
Product's luminous flux were calculated taking into account the typical value declared by the LED manufacturer. Therefore, tolerances on production batches could be considered of +/-5%. The values declared refer to standard coloring 4000K.

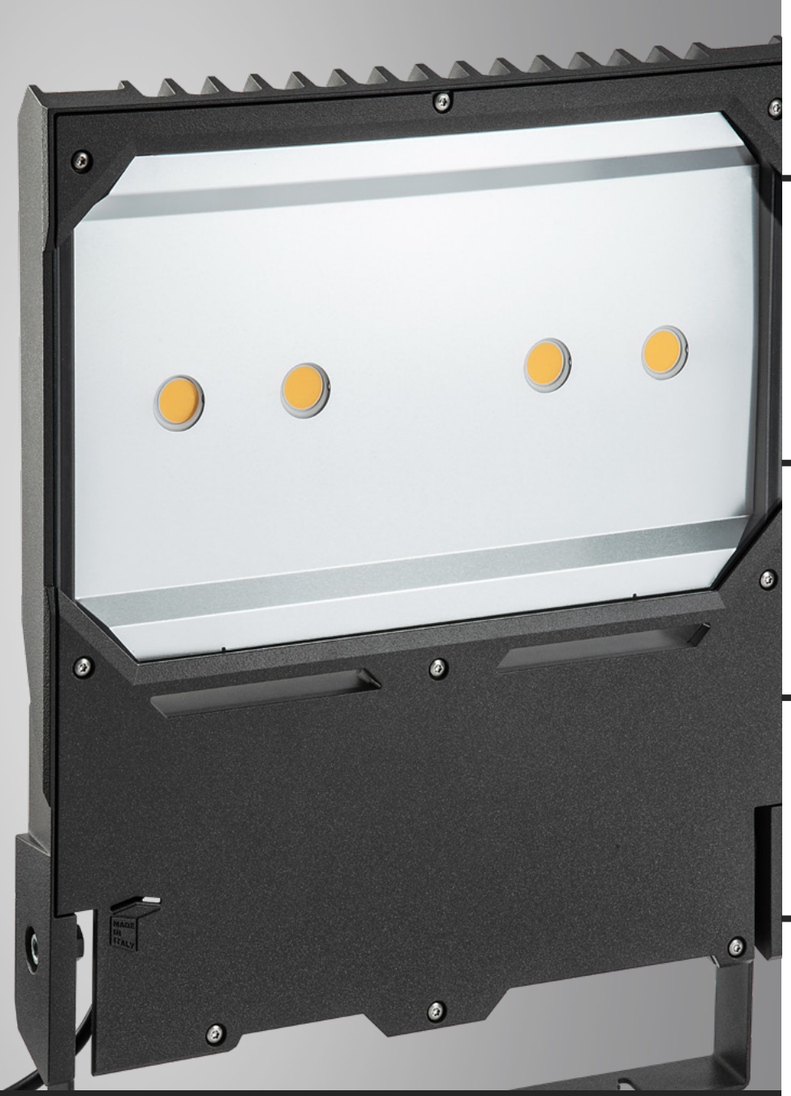

GEMINI MAX LITE

Efficienza Luminosa
Luminous Efficacy

up to 167lm/W

Proiettore per esterni, nato per coniugare un design essenziale e contemporaneo, evoluzione tecnologica naturale di Antares.
Perfetto per l'illuminazione di aree come giardini, ingressi, facciate, edifici e piazzali.

Corpo e cornice: realizzato in pressofusione di alluminio. Corpo alettato per massima dissipazione del calore. Riflettore in alluminio satinato.
Scala goniometrica laterale per la regolazione dell'orientamento.
Verniciatura: polvere di poliestere termoindurente, previo trattamento di sgrassaggio e fosfocromatazione in grado di garantire un'altissima resistenza agli agenti chimici ed atmosferici.
Vetro di sicurezza: extra chiaro temprato da 4 mm.
LED: COB Samsung serie D-Gen3, CRI>80, CCT 4000K, SDCM 3.
Mantenimento del flusso luminoso: 50,000h L80 B10 @ta25, 30,000h L80 B10 @ta45.
Alimentazione: elettronica 220 ÷ 240V 50-60Hz, protezione alla scarica 4/6kV, cavo precablato 60cm 3x1mm² + M20 standard.
Staffa di fissaggio: sagomata ed asolata in acciaio sp4 mm.

Outdoor led floodlight, born to combine an essential and a contemporary design, Antares' technological evolution.
Perfect for lighting areas as gardens, entrances, buildings, forecourts and facades.

Housing and frame: in die-cast aluminum. Housing with cool-ing fins for maximum heat dissipation. Reflector in satin aluminum.
Lateral goniometric scale for quick tilt adjustment.
Paintwork: thermosetting polyester powder, prior degreasing and phosphochromatizing process that ensure an extremely high resistance to chemical and atmospheric agents.
Safety glass: extra clear tempered 4 mm, glazed front.
LED: Samsung COB D-Gen3, CRI>80, CCT 4000K, SDCM 3.
Lumen maintenance: 50,000h L80 B10 @ta25, 30,000h L80 B10 @ta45.
Power supply: 220 ÷ 240V 50-60Hz with electronic ballast, surge protection up to 4/6kV, prewired cable 60cm 3x1mm² + M20 standard.
Bracket: 4 mm slotted and thick shaped steel.

SIMBOLOGIA / SYMBOLS pag. 4-5

IP66 IK08 ta -35/+45 CRI≥80 ULR<1 3 YEARS ANNI WARRANTY

A RICHIESTA ON REQUEST: IK10 CRI≥90 DALI DALI 2 C5 available

OPZIONI DI INSTALLAZIONE / INSTALLATION OPTIONS

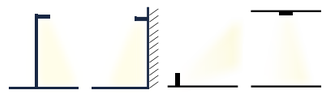

TEMPERATURA COLORE / COLOUR TEMPERATURE pag. 66

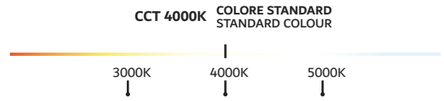

COLORI DISPONIBILI / AVAILABLE COLOURS

3 COLORE STANDARD
STANDARD COLOUR
Antracite
Anthracite

DIMENSIONI IMBALLO / PACKING DIMENSIONS

m³ 0.027
657x486x83mm
1 Pcs
20 pcs

DISPONIBILI A RICHIESTA / AVAILABLE ON REQUEST

- driver DALI;
- versione CRI90;
- SPD 12kV;
- verniciatura speciale: colore e tipologia di ciclo di verniciatura (C5).

- DALI dimmable driver;
- CRI90 version;
- SPD 12kV;
- special paintwork: colour and type of corrosion painting cycle (C5).

ACCESSORI / ACCESSORIES

- adattatore palo "T" ø 40/60 mm;
- adattatore a palo "Deco" ø 40/60 mm;
- kit connessione rapida M/F;
- griglia di protezione (IK10).

- "T" pole adapter ø 40/60 mm;
- pole adapter "Deco" ø 40/60 mm;
- fast plug connection system;
- protection grid (IK10).

VERSIONI DISPONIBILI / AVAILABLE VERSIONS

SM
270____.___

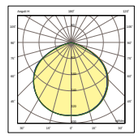

AS
271____.___

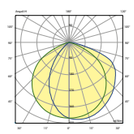

DIMENSIONI / DIMENSIONS

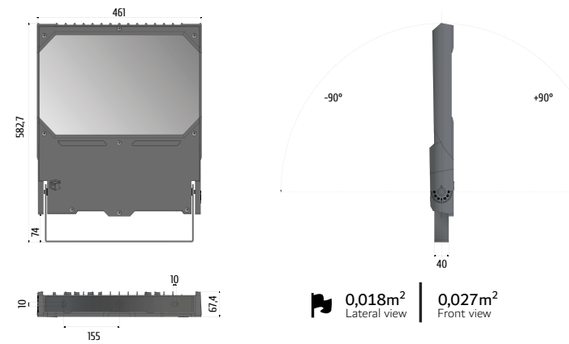

VERSIONI / VERSIONS

GEMINI MAX Lite **SM 2 COB 840**

GEMINI MAX Lite **RETRO / BACK**

GEMINI MAX Lite **AS 2 COB 840**

GEMINI MAX Lite **SM 3 COB 840**

GEMINI MAX Lite **AS 3 COB 840**

GEMINI MAX Lite **SM 4 COB 840**

Kit connessione rapida M/F, **A RICHIESTA**
Fast plug connection system, **ON REQUEST**

934800.006

GEMINI MAX Lite **AS 4 COB 840**

GEMINI MAX Lite **SM 5 COB 840**

Adattatore palo "T" Ø40-60mm, **A RICHIESTA**
Pole adapter "T" Ø40-60mm, **ON REQUEST**

921004.004

GEMINI MAX Lite **AS 5 COB 840**

	CODICE Code	**DESCRIZIONE** Description	**POTENZA** Power(W)	**FLUSSO NOMINALE** Typical flux(lm)	**FLUSSO NETTO** Net output(lm)	**CORRENTE** Current(mA)	**PESO NETTO** Net weight(Kg)
SM	270643.297	2 COB 840	97W	16120	13545	950	10,65
	270643.314	3 COB 840	145W	24180	20315	950	10,70
	270643.418	4 COB 840	195W	32245	27090	950	10,85
	270643.524	5 COB 840	230W	38425	32280	900	11,00
AS	271643.297	2 COB 840	97W	16120	11770	950	10,65
	271643.314	3 COB 840	145W	24180	17655	950	10,70
	271643.418	4 COB 840	195W	32245	23540	950	10,85
	271643.524	5 COB 840	230W	38425	28055	900	11,00
	code + DALI	Driver dimmerabile DALI | DALI dimmable driver					
	900000.003	SPD 12kV Integrato con spia segnalazione di malfunzionamento | SPD 12kV Embedded with malfunction warning light					
	927000.000	Griglia di protezione | Protection grid (IK10)					
	921004.004	Adattatore palo "T" Ø 40-60mm | Pole adapter "T" Ø 40-60mm					1,46
	934800.006	Kit connessione rapida M/F | Fast Plug connection system					

ATTENZIONE / ATTENTION

Codifica / Coding **CRI** xxx**6**xx.xxx = CRI80 xxx**7**xx.xxx = CRI90
Versione CRI90 o configurazioni particolari disponibili a richiesta, devono essere concordati con il referente commerciale.
CRI90 version or any special setup available on request, shall be agreed with the sales representative.

Codifica / Coding **CCT (K)** xxxxxx.xx**6** = 3000K 270643.29**7** = Standard 4000K xxxxxx.xx**8** = 5000K
Configurazione temperatura colore LED: L'ultima cifra del codice indica la temperatura colore del LED (Kelvin). Codici disponibili a Catalogo pag. 66-67
LED temperature color configuration: The last digit refers to LED's temperature colour (Kelvin). Codes available in the Catalogue pag. 66-67

I flussi luminosi dei prodotti sono stati calcolati considerando il valore tipico (@ ta25° stnd) dichiarato dal produttore dei LED. Possono essere dunque considerate delle tolleranze sui lotti di produzione di +/-5%. I valori dichiarati sui prodotti fanno riferimento alla colorazione standard 4000K
Product's luminous flux were calculated taking into account the typical value declared by the LED manufacturer. Therefore, tolerances on production batches could be considered of +/-5%. The values declared refer to standard coloring 4000K.

PABELLON MUNICIPAL
JUAN RIOS TEJERA
deporte lagunero
fuentealta